ՏԱՆԻՔԻ ՀԱՏԱԿԱԳԻԾ

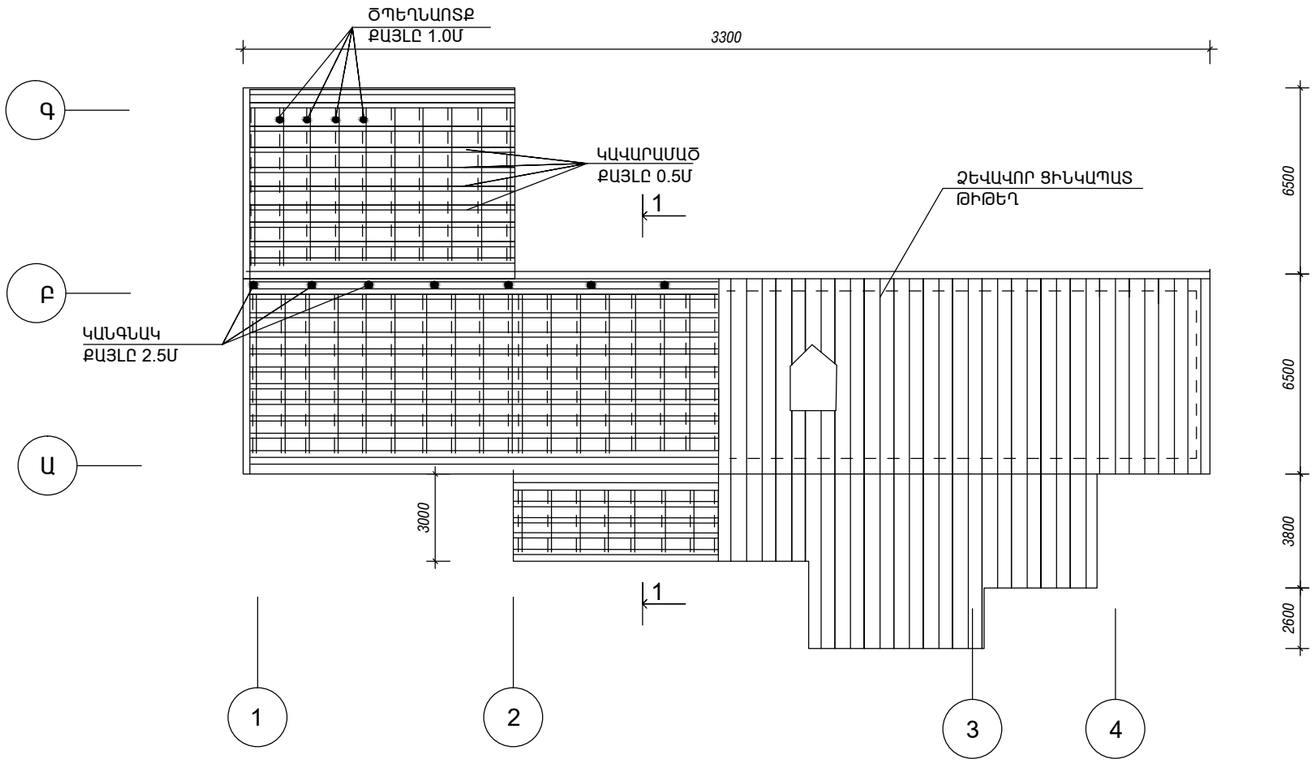

ՏԱՆԻՔԻ ՀԱՏԱԿԱԳԻԾ Մ:100

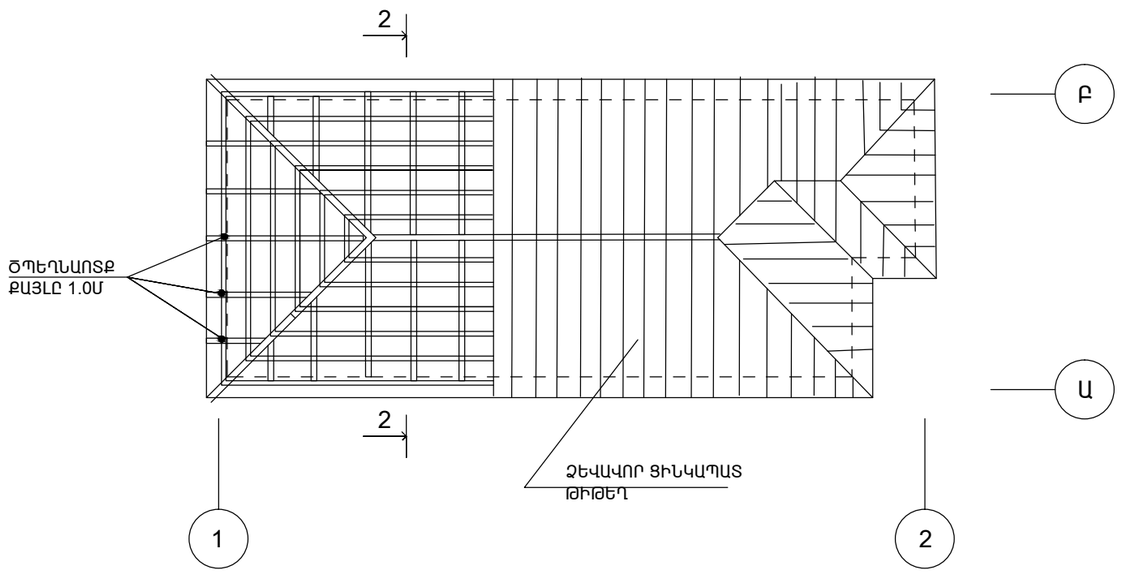

ԿՏՐՎԱԾՔ ԸՍՏ ՛՛1 - 1՛՛

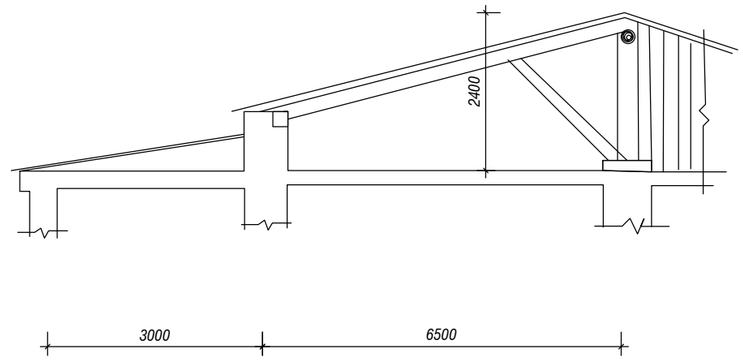

ԿՏՐՎԱԾՔ ԸՍՏ ՛՛2 - 2՛՛

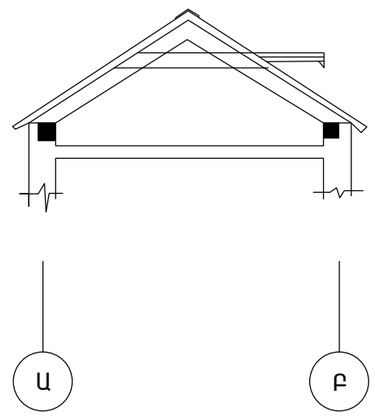

			ՊԱՏՎԵՐ ԵՐ-ՏԲԱՇՁԲ-13/7			
ՆԳԾ	Բ. ԱՐՇԱԿՅԱՆ					
ՆԱԽԱԳԾԵՑ	Ն.ՄԱՐԳՍՅԱՆ		ԵՐԵՎԱՆ ԿԵՆՏՐՈՆ ՎԱՐՉԱԿԱՆ ՇՐՋԱՆ , N 11 ՄԱՆԿԱՊԱՐՏԵԶԻ ՎԵՐԱՆՈՐՈԳՈՒՄ	ՓՈՒԼ	ԹԵՐԹ	ԹԵՐԹԵՐ
				ԱՆ	Ճ-4	4
			ՏԱՆԻՔԻ ՀԱՏԱԿԱԳԻԾ	«ՍԱՐԳԻՍ ՄԱՐԻԱՆՆԱ» ՍՊԸ		